2023 オープン･ミックスダブルス　130才クラス

2023.6.03(土) 我孫子市民体育館テニスコート

集合時間:(ドロー番号)　09:20: 2-3, 6-7, 9-10　09:50: 1, 4-5, 8, 11

第1トーナメント

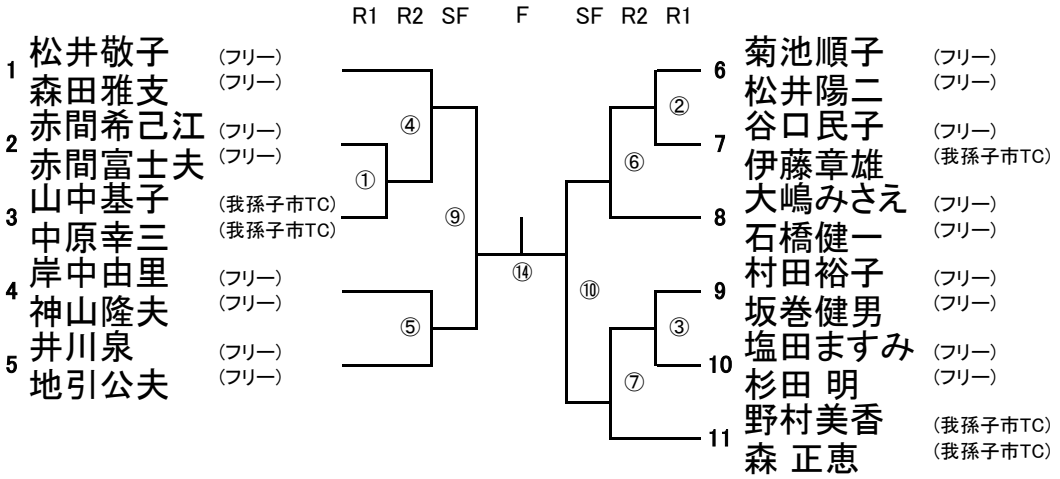

第3リーグ

		2-3	6-7	9-10	勝敗(得失)	順位
2-3			- ⑧	- ⑬	-	
6-7		- ⑧		- ⑯	-	
9-10		- ⑬	- ⑯		-	

第2トーナメント

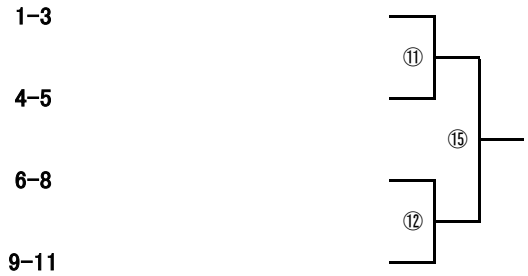

上記第2トーナメントの初戦で敗退したペアの総試合数が2試合以下のとき、そのペアが希望される場合で日程に余裕がある時に3位決定戦開催、但し対戦相手がいない場合は開催しない(6ゲーム先取)
表彰対象外

競技方法:本戦と第2トーナメントは1セットマッチ(6-6, 7Pタイブレーク)
第3リーグは6ゲーム先取

表彰:　本戦トーナメント:優勝、準優勝
第2トーナメント:優勝
第3リーグ:優勝